UPOZORNĚNÍ:

1. AKTIVNÍ ZÓNA A ZEMNÍ PLÁŇ MUSÍ BÝT PROVÁDĚNY V SOULADU S ČSN 73 6133.
2. MÍRA ZHUTNĚNÍ A PŘETVÁRNÉ CHARAKTERISTIKY ZEMNÍ PLÁNĚ MUSÍ ODPOVÍDAT ČSN 73 6133.
3. PŘED PROVÁDĚNÍM KONSTRUKČNÍCH VRSTEV MUSÍ BÝT ZEMNÍ PLÁŇ VYČISTĚNA A PRÁCE NA POKLÁDCE KONSTRUKČNÍCH VRSTEV VOZOVKY NESMĚJÍ BÝT ZAHÁJENY BEZ PŘEVZETÍ PLÁNĚ.
4. DOKONČENÁ PLÁŇ MUSÍ BÝT CHRÁNĚNA, SKLÁDKY STAVEBNÍHO MATERIÁLU JSOU NA ZEMNÍ PLÁNI ZAKÁZÁNY.
5. VŠECHNY MATERIÁLY, URČENÉ K ZABUDOVÁNÍ DO ZEMNÍHO TĚLESA, MUSÍ BÝT DOLOŽENY CERTIFIKÁTY NEBO PROTOKOLY PRŮKAZNÍCH ZKOUŠEK PODLE PŘÍSLUŠNÝCH NOREM A V SOULADU S PLATNÝMI PŘEDPISY, CERTIFIKÁTY A PROTOKOLY JSOU PODKLADEM K PŘEVZETÍ STAVBY A JEJÍCH ČÁSTI.
6. PŘED ZAPOČETÍM VEŠKERÝCH ZEMNÍCH PRACÍ JE NUTNO NECHAT VYTYČIT VEŠKERÉ PODZEMNÍ VEDENÍ ZA PŘÍTOMNOSTI JEJICH SPRÁVCŮ ZEMNÍ PRÁCE V BLÍZKOSTI PODZEMNÍCH VEDENÍ BUDOU PROVÁDĚNY RUČNĚ S MAXIMÁLNÍ MÍROU OPATRNOSTI.

***KATEGORIE VOZOVKY URČENA NA ZÁKLADĚ NEJBLIŽŠÍHO ŠÍŘKOVÉHO USPOŘÁDÁNÍ VE STÁVAJÍCÍM STAVU**

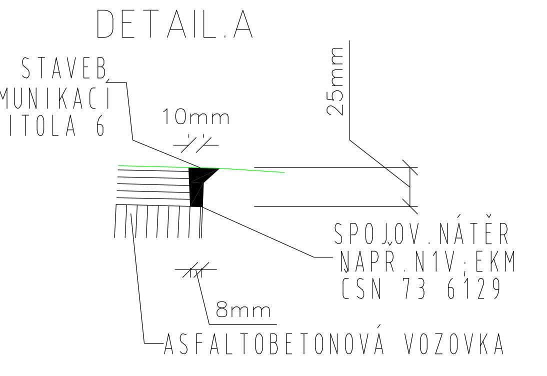

KONSTRUKCE A – VOZOVKA – OBNOVA ŽIVIČNÉHO KRYTU				
podkladem ZPRÁVA Č. 0821 v165131 DIAGNOSTIKA VOZOVKY A NÁVRH OPRAVY NA VYBRANÉM ÚSEKU SILNICE III/30011				
zdůvodnění návrhu:	viz. Diagnostika vozovky			
návrhové období	25 let			
návrhová úroveň porušení vozovky:	D1			
očekávaná třída dopravního zatížení:	IV			
TNVk - průměrná denní intenzita těžkých nákladních vozidel (TNV) pro všechny jízdní pruhy v návrhovém období.	101 – 500			
označení typu konstrukce:		D1-N-6-IV-PII-UPRAVENÁ		
ASFALTOVÝ BETON PRO OBRUSNOU VRSTVU	ACO 11+	ČSN EN 13108-1	40	mm
SPOJOVACÍ POSTŘIK ASF. KATIOAKTIVNÍ EMULZE	PS, A	ČSN 73 6129	0,3	kg/m2
ASFALTOVÝ BETON PRO LOŽNÍ VRSTVU	ACL 16+	ČSN EN 13108-1	70	mm
SPOJOVACÍ POSTŘIK ASF. KATIOAKTIVNÍ EMULZE	PS, A	ČSN 73 6129	0,4	kg/m2
lokální opravy a sanace – viz. Pozn. Č1				
CELKEM			**110**	**mm**

KONSTRUKCE B – VOZOVKA – RECYKLACE ZA STUDENA				
podkladem DIAGNOSTICKÝ PRŮZKUM KONSTRUKCE VOZOVKY SILNICE III/30011 KM 2,232 – 4,759 „				
zdůvodnění návrhu:	viz. Diagnostika vozovky			
návrhové období	25 let			
návrhová úroveň porušení vozovky:	D1			
očekávaná třída dopravního zatížení:	IV			
TNVk - průměrná denní intenzita těžkých nákladních vozidel (TNV) pro všechny jízdní pruhy v návrhovém období.	101 – 500			
označení typu konstrukce:		D1-N-6-IV-PII-UPRAVENÁ		
ASFALTOVÝ BETON PRO OBRUSNOU VRSTVU	ACO 11+	ČSN EN 13108-1	40	mm
SPOJOVACÍ POSTŘIK ASF. KATIOAKTIVNÍ EMULZE	PS, A	ČSN 73 6129	0,3	kg/m2
ASFALTOVÝ BETON PRO LOŽNÍ VRSTVU	ACL 16+	ČSN EN 13108-1	50	mm
INFILTRAČNÍ POSTŘIK MOD. ASFALT. EMULZÍ	PI	ČSN 73 6129	0,6	kg/m2
RECYKLACE ZA STUDENA NA MÍSTĚ (CEMENT, ASF. POJIVO)	RS 0/45 CA	TP 208	180	mm
sanace krajů vozovky – viz. Pozn. Č2				
CELKEM			**270**	**mm**

KONSTRUKCE C, A1 – VOZOVKA – CELKOVÁ REKONSTRUKCE A SANACE, PŘEKOPY (PŘI KONSTRUKCI A)				
podkladem TP170				
zdůvodnění návrhu:	TP170			
návrhové období	25 let			
návrhová úroveň porušení vozovky:	D1			
očekávaná třída dopravního zatížení:	IV			
TNVk - průměrná denní intenzita těžkých nákladních vozidel (TNV) pro všechny jízdní pruhy v návrhovém období.	501-1500			
označení typu konstrukce:		D1-N-6-IV-PII		
ASFALTOVÝ BETON PRO OBRUSNOU VRSTVU	ACO 11+	ČSN EN 13108-1	40	mm
SPOJOVACÍ POSTŘIK ASF. KATIOAKTIVNÍ EMULZE	PS, A	ČSN 73 6129	0,3	kg/m2
ASFALTOVÝ BETON PRO LOŽNÍ VRSTVU	ACL 16+	ČSN EN 13108-1	70	mm
SPOJOVACÍ POSTŘIK MOD. ASF. KATIOAKTIVNÍ EMULZE	PS, A	ČSN 73 6129	0,4	kg/m2
KAMENIVO ZPEVNĚNÉ CEMENTEM	SC 0/32; C8/10	ČSN EN 14 227-1	120	mm
ŠTĚRKODRŤ	ŠDA/32 GN	ČSN EN 13285	150	mm
výměna aktivní zóny – viz. Pozn. Č3				
CELKEM			**380**	**mm**

KONSTRUKCE B1 – VOZOVKA – SANACE, PŘEKOPY (PŘI KONSTRUKCI B)				
podkladem TP170				
zdůvodnění návrhu:	TP170			
návrhové období	25 let			
návrhová úroveň porušení vozovky:	D1			
očekávaná třída dopravního zatížení:	IV			
TNVk - průměrná denní intenzita těžkých nákladních vozidel (TNV) pro všechny jízdní pruhy v návrhovém období.	501-1500			
označení typu konstrukce:		D1-N-6-IV-PII		
ASFALTOVÝ BETON PRO OBRUSNOU VRSTVU	ACO 11+	ČSN EN 13108-1	40	mm
SPOJOVACÍ POSTŘIK ASF. KATIOAKTIVNÍ EMULZE	PS, A	ČSN 73 6129	0,3	kg/m2
ASFALTOVÝ BETON PRO LOŽNÍ VRSTVU	ACL 16+	ČSN EN 13108-1	50	mm
INFILTRAČNÍ POSTŘIK MOD. ASFALT. EMULZÍ	PI	ČSN 73 6129	0,6	kg/m2
RECYKLACE ZA STUDENA NA MÍSTĚ (CEMENT, ASF. POJIVO)	RS 0/45 CA	TP 208	180	mm
ŠTĚRKODRŤ	ŠDA/32 GN	ČSN EN 13285	150	mm
výměna aktivní zóny – viz. Pozn. Č3				
CELKEM			**420**	**mm**

KONSTRUKCE D – CHODNÍK – BETONOVÁ DLAŽBA				
podkladem TP170				
zdůvodnění návrhu:	TP170			
návrhové období	25 let			
návrhová úroveň porušení vozovky:	D2			
očekávaná třída dopravního zatížení:	CH			
TNVk - průměrná denní intenzita těžkých nákladních vozidel (TNV) pro všechny jízdní pruhy v návrhovém období.	-			
označení typu konstrukce:		D2-D-1-CH-PII		
BETONOVÁ DLAŽBA	DL	ČSN 73 6131	60	mm
ZÁMKOVÁ DLAŽBA–165/200/65MM–ŠEDÁ–POVRCH STANDARD				
LOŽNÍ VRSTVA – DROBNÉ KAMENIVO D<4	L	ČSN 73 6131, ČSN EN 13242	30	mm
ŠTĚRKODRŤ	ŠDB0/32GN	ČSN EN 13285	150	mm
SPOJOVACÍ POSTŘIK MOD. ASF. KATIOAKTIVNÍ EMULZE	PS, A	ČSN 73 6129	0,5	kg/m2
výměna aktivní zóny – viz. Pozn. Č4				
CELKEM			**240**	**mm**

POZN. Č.1
FRÉZOVÁNÍ, OČIŠTĚNÍ POVRCHU
OPRAVA TRHLIN A JINÝCH PORUCH DLE TP 115 (MAX. VÝMĚNA HORNÍ PODKLADNÍ VRSTVY)
SANACE CELÉ KONSTRUKCE – VIZ. DLE SKLADBY V KONSTRUKCI C VČ. AKTIVNÍ ZÓNY

pozn. Č.2
SANACE KRAJŮ VOZOVKY
ODSTRANĚNÍ CELÉ KONSTRUKCE VOZOVKY A DOPLNĚNÍ DO ÚROVNĚ RECYKLACE SMĚSÍ ŠD 0/45 A R-MATERIÁLEM
VÝMĚNA AKTIVNÍ ZÓNY -VIZ. PODLE POZN. Č3

pozn. Č.3
VÝMĚNA AKTIVNÍ ZÓNY
ODKOP DO HLOUBKY 500 MM A ULOŽENÍ VHODNÉ ZEMINY DO AKTIVNÍ ZÓNY PO ÚROVEŇ ZEMNÍ PLÁNĚ
SEPARAČNÍ GEOTEXTILIE 300 G/M2
SANACE PARAPLÁNĚ – ZAVÁLCOVÁNÍ LOMOVÉHO KAMENE – TL. 200 MM

pozn. Č.4
VÝMĚNA AKTIVNÍ ZÓNY
ODKOP DO HLOUBKY 300 MM A ULOŽENÍ VHODNÉ ZEMINY DO AKTIVNÍ ZÓNY PO ÚROVEŇ ZEMNÍ PLÁNĚ

SO 100 KOMUNIKACE
ČÁST D

VÝŠKOVÝ SYSTÉM Bpv   SOUŘADNICOVÝ SYSTÉM S-JTSK

Číslo změny:	Obsah změny:	Datum změny:
01	-	-
02	-	-
03	-	-

Objednatel:
Královéhradecký kraj
Pivovarské náměstí 1245
500 03 Hradec Králové

Generální projektant:
SUDOP PRAHA a.s.
Olšanská 1a, 130 80 Praha 3
tel.: +420 267 094 111
fax: +420 224 230 316
e-mail: praha@sudop.cz

Hlavní inženýr projektu: ING. LUKÁŠ BURIANEC
Garant profese: ING. PAVEL HORÁČEK

Zpracovatel části:
DIK DOPRAVNĚ INŽENÝRSKÁ KANCELÁŘ
Bozděchova 1668, 500 02 Hradec Králové
tel : 495 219 036, 495 212 647, fax : 495 221 677
e-mail : dik@dik - hk.cz, http : www.dik-hk.cz

Vedoucí střediska:	Odpovědný projektant SO, IO, PS:	Vypracoval:	Kontroloval:
ING. MILOŠ BURIANEC	ING. MILOŠ BURIANEC	ING. LUKÁŠ BURIANEC	ING. MILOŠ BURIANEC

Název akce: **III/30011 Dvůr Králové Zálesí Doubravice, stavba III/30011 Dvůr Králové žel. přejezd - Doubravice**	*Číslo smlouvy:* 16-311.250
	Projektový stupeň: DSP/PDPS
Část: **KOMUNIKACE**	*Datum:* 03/2019
	Číslo části: D
Název přílohy: **VZOROVÉ PŘÍČNÉ ŘEZY**	*Měřítko:* 1:50 / *Počet formátů:*
	Číslo přílohy: D1.1.3

DOKUMENT LZE UŽÍVAT POUZE VE SMYSLU PŘÍSLUŠNÉ SMLOUVY O DÍLO. ŽÁDNÁ JEHO ČÁST NEMŮŽE BÝT DLE ZÁKONA č.121/2000 Sb. KOPÍROVÁNA NEBO JINÝM ZPŮSOBEM ROZŠIŘOVÁNA BEZ SOUHLASU SUDOP PRAHA a.s.